Résidence ANGÉLINA

Avenue Saint Exupéry
01150 - LAGNIEU

LOT N° 3
T4

SURFACES

Rez-de-chaussée
- Hall : 2.87m²
- WC + douche: 4.50m²
- Cellier/Buanderie : 3.73m²
- Cuisine : 9.42m²
- Séjour/Salon : 23.94m²

Etage
- Chambre 1 : 11.18m²
- Chambre 2 : 10.72m²
- Chambre 3 : 10.70m²
- Salle de bain : 5.11m²
- WC : 1.71m²
- Dégagement : 4.62m²

TOTAL HABITABLE : 88.50m²

Annexe
- Garage : 15.68m²
- Abri : 2.34m²
- Terrasse : 15.91m²
- Surface espace vert : 13.50m² env.

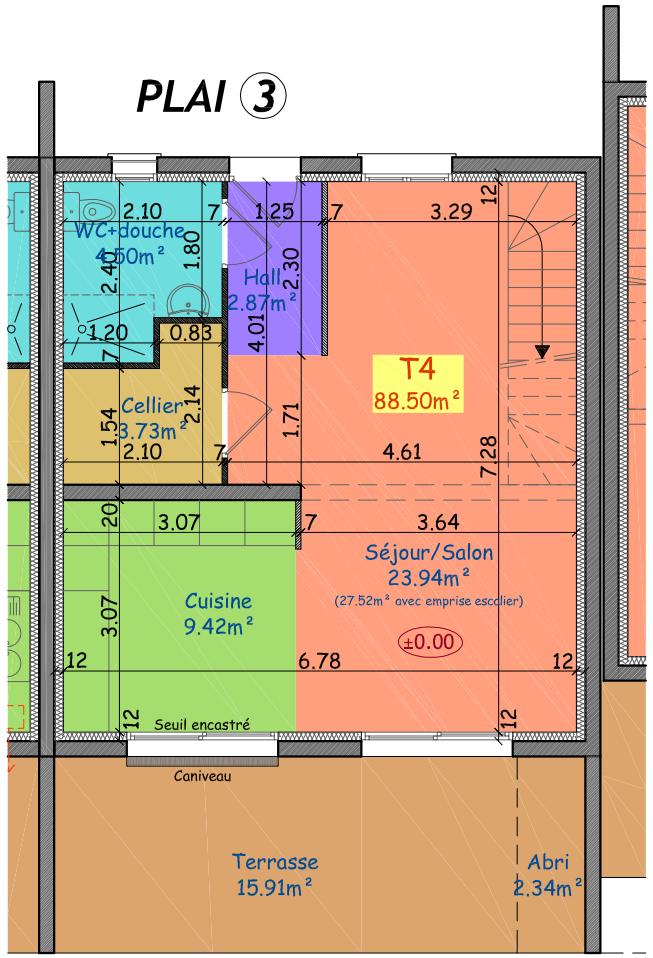

Rez-de-chaussée

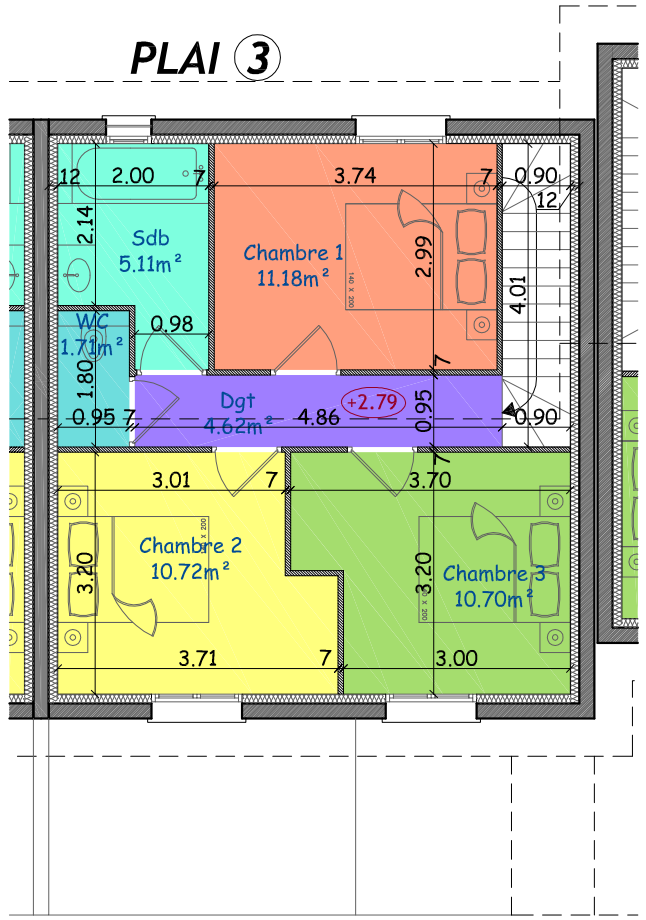

Etage

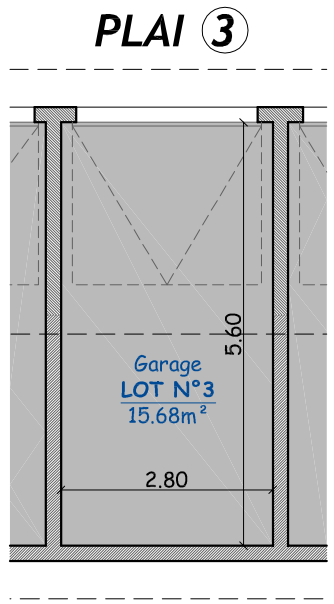

Garage

COFA
PROMOTION IMMOBILIERE

Agence d'Architecture T2F - Franck TURQUOIS